s.r.l. Morrel international

INFORMAZIONI PRODOTTO

VALVOLE A SOLENOIDE AD AZIONE DIRETTA - 2 vie serie ACNO 3/8″–1″

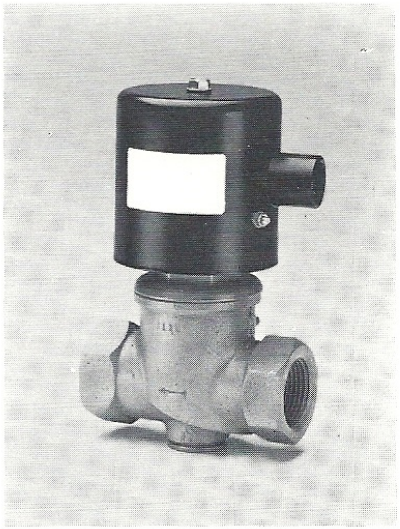

Impiego

Uso generale con aria, acqua, gas e olio leggero, permettono l'intercettazione on/off di fluidi non aggressivi compatibili con i materiali di costruzione.

Caratteristiche

Materiale della sede a scelta.
Versioni speciali per fluidi aggressivi, vedere tabella opzioni.
Raccordi elettrici a scelta.

Specifiche tecniche

Funzione: normalmente aperta, chiusa sotto tensione.
Temperatura ambiente: –10°C +50°C.
Viscosità: olio leggero 250 sec Redwood.
Materiali: corpo bronzo; parti interne acciaio inossidabile.
Guarnizioni: standard nitrile (BunaN); opzioni Viton, EPDM.
Tensione bobina: 12, 24v CC 24, 110, 220/240 CA, 50/60 Hz.
Tolleranza di tensione: ± 10%.
Ciclo di funzionamento: 100% servizio continuo.
Classe di protezione: IP50 con custodia metallica.
Isolamento bobina: classe F
Pressione nominale: 5 volte MOPD.

Informazioni sulla valvola

Attacchi di linea	Orifizio mm	KV m^3/h	MOPD Bar		Potenza Bobina		Temp. fluidi	Materiali guarniz.	Peso Kg.	Modello valvola	Note
			CA	CC	Spunto CA	Watt CC					
3/8″	12.7	2.6	0.7	0.7	165 VA	20	–10°C a +80°C	Standard: nitrile (BUNA-N) Optional: Viton, EPDM	3.0	ACNO3	
1/2″	12.7	2.6	0.7	0.7	165				3.0	ACNO4	
3/4″	12.7	2.6	0.7	0.7	165				3.0	ACNO6	
1″	12.7	2.6	0.7	0.7	165				3.0	ACNO7	

Note sulla valvola

M.O.P.D.: massima pressione operativa differenziale.
Kv: M3/h di acqua con perdita di carico di 1 bar.
Fissaggio: solenoide verticale
Per raccordi elettrici alternativi vedere la scheda n. 89/20
Attacchi di linea: BSP o NPT

Informazioni per gli ordini

Si prega di specificare: modello, tensione, pressione, temperatura, fluido, raccordo elettrico preferito.
Per i materiali delle guarnizioni vedere tabella a tergo.
Per qualsiasi ulteriore richiesta vedere la tabella Opzioni a tergo.

Morrel International S.r.l.
Tel. +39 023560433
Tel. +39 023560432
Fax +39 023562627
E-mail: morrel_int_srl@yahoo.it

Dimensioni

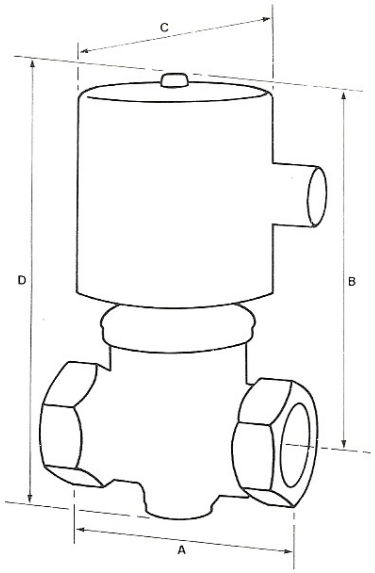

Riferimento parti

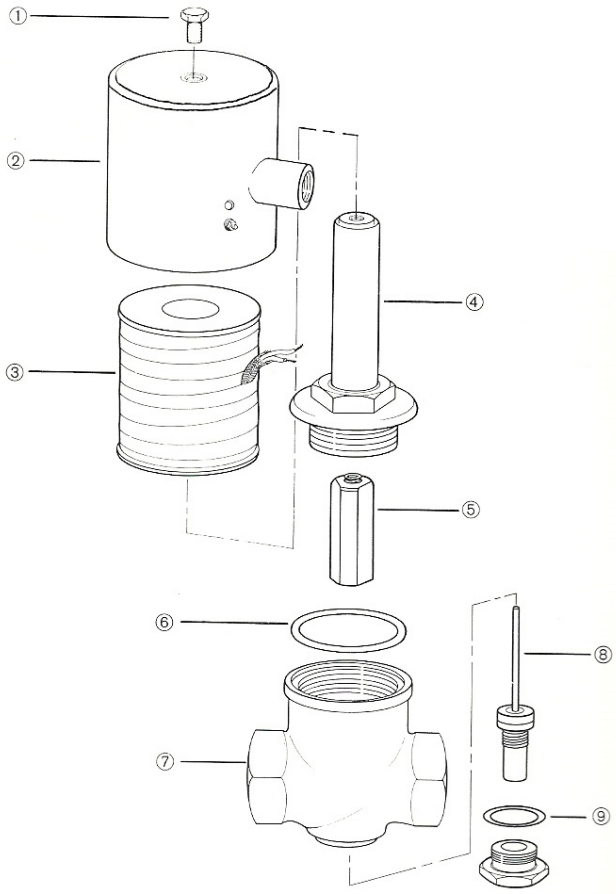

Dimensioni

Misura	A	B	C	D
$^3/_8$-$^1/_2$″	126	145	95	180
$^3/_4$″	106	145	95	180
1″	106	145	95	180

Materiale	Campo di temperatura
Standard - Nitrile (BUNA-N)	–10°– + 80°C
EPDM	–50°– +120°C
VITON	–20°– +150°C

FLUSSO D'ACQUA GAL/MIN

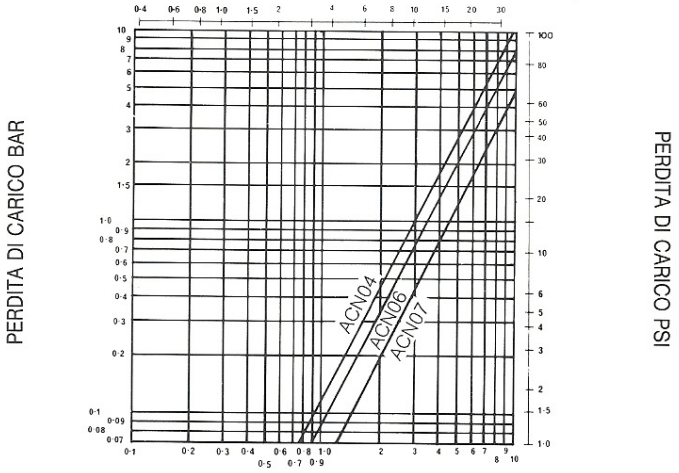

FLUSSO D'ACQUA M3H

N.	Componente	Serie ricambi
1	Controdado	
2	Copertura bobina	
3	Bobina	X
4	Guida nucleo	X
5	Nucleo mobile	X
6	Guarnizione O.Ring flangia	X
7	Corpo	
8	Assieme sede	X
9	Guarnizione scarico	X

Negli ordini indicare il modello della valvola e la tensione.

Nota

Per gli impieghi con liquidi si consiglia di utilizazre un filtro per le tubazioni.
Per convertire Kv in Cv moltiplicare il valore Kv per 1,16 = galloni USA/min.
Bobine CA e CC intercambiabili.

Varianti a richiesta

Materiale corpo : Acciaio inossidabile
Sono disponibili custodie antideflagranti EExd. Vedere scheda n. 89/20

Per i continui sviluppi ci riserviamo il diritto di apportare modifiche alle specifiche