s.r.l. Morrel international

INFORMAZIONI PRODOTTO

VALVOLE A SOLENOIDE APPROVATE PER GAS - 2 vie serie GB 1/8"–1"

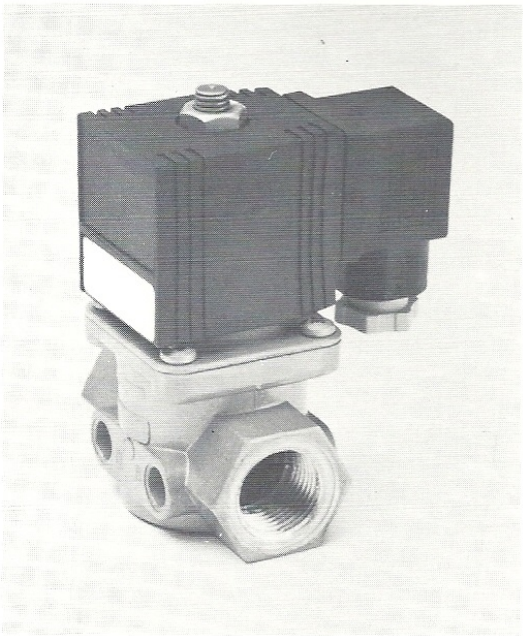

Impiego

Approvati per bruciatori di gas automatici facenti uso di gas naturale o di gas di città. Adatte per butano e propano.

Caratteristiche

Attacchi per prova di pressione a scelta, a monte e a valle.
Raccordi elettrici a scelta.
Conformi a BS.5963 Classe I.
Apertura rapida.

Specifiche tecniche

Funzione: normalmente chiusa, aperta sotto tensione
Temperatura ambiente: –0°C +60°C.
Materiali: corpo alluminio; parti interne acciaio inossidabile, lega di rame
Guarnizioni: standard nitrile (BunaN)
Tensione bobina: 110, 240 CA, 50 Hz
Tolleranza di tensione: +10% - 15%
Ciclo di funzionamento: 100 (servizio continuo)
Classe di protezione: IP65 con spina conforme a DIN 43650. Spina fornita di serie.
Raccordo elettrico: da 1/8 a 1/2" standard come illustrato. Da 3/4 a 1", IP50 chiusura metallica con terminali avvitati.
Isolamento bobina: classe F o H
Pressione nominale: 5 volte MOPD

Informazioni sulla valvola

Attacchi di linea	Orifizio mm	KV m^3/hr	MOPD Bar	Pot. bob. spunto CA	Temp. fluidi	Materiale guarnizione	Peso Kg	Modello valvola	Note
1/8"	12.7	1.8	140	48 VA	–10°C a +80°C	Standard: nitrile (ButaN)	0.5	GB1A	
1/4"	12.7	3.6	140	48			0.5	GB2A	
3/8"	12.7	5.0	140	48			0.5	GB3B	
1/2"	12.7	5.4	140	48			0.5	GB4B	
1/2"	19.0	9.5	100	89			0.6	GB46	
3/4"	19.0	13.5	100	89			0.6	GB6B	
1"	19.0	15.0	100	89			0.7	GB7B	

Note sulla valvola

Massima pressione operativa differenziale
Portata: m^3/h di gas naturale all'ora con perdita di carico di 2,5 bar
Fissaggio: orizzontale o verticale al di sopra del tubo
Per raccordi elettrici alternativi vedere la scheda n. 89/20
Raccordo tubo BS21 o NPT

Informazioni per gli ordini

Si prega di specificare: modello, tensione, pressione, temperatura, fluido.
Per i materiali delle guarnizioni vedere tabella a tergo.
Per qualsiasi ulteriore richiesta vedere la tabella Opzioni a tergo.

Morrel International S.r.l.
Tel. +39 023560433
Tel. +39 023560452
Fax +39 023562627
E-mail: morrel_int_srl@yahoo.it

Dimensioni

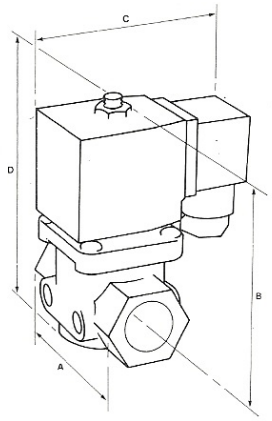

Dimensioni

Misura	A	B	C	D
$^1/_8$-$^1/_4$″	57	78	75inc plug	92
$^3/_8$-$^1/_2$″	67	78	75inc plug	92
$^1/_2$ - GB46″	85	90	65	108
$^3/_4$″	85	90	65	113
1″	110	90	65	113

Materiale	Campo di temperatura
Standard - Nitrile (BUNA-N)	–10°– + 80°C

FLUSSO D'ACQUA GAL/MIN

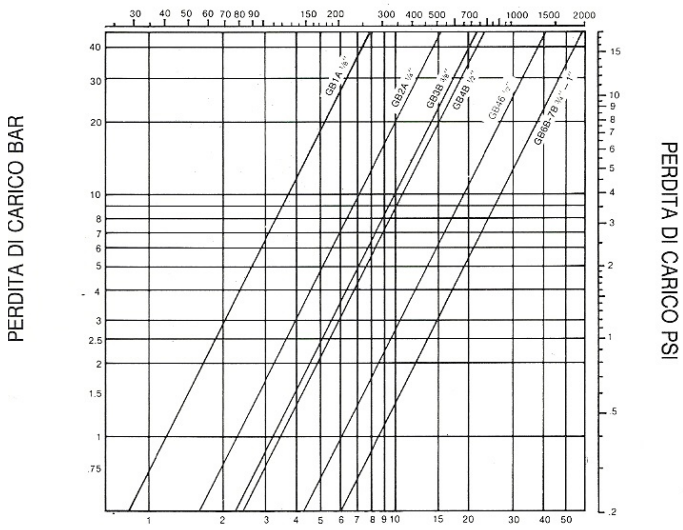

FLUSSO D'ACQUA L/MIN

Riferimento parti

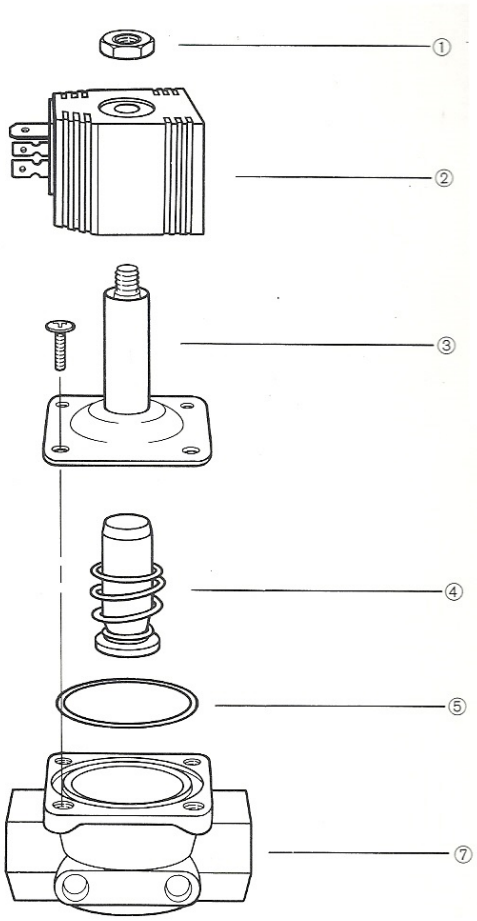

N.	Componente	Serie ricambi	
		GB1A,2A,3B,4B	GB46,6B,7B
1	Controdado	X	X
2	Bobina	X	X
3	Guida nucleo	X	X
4	Nucleo mobile		X
5	Guarnizione O-Ring flangia		X
6	Guarnizione O-Ring corpo	X	X
7	Corpo		

Negli ordini indicare il modello della valvola e la tensione.

Nota

La serie GB è conforme ai requisiti BS.5963 British Gas su 110V e 240V 50Hz

Varianti a richiesta

Punti di prova di pressione su entrata o uscita, lato destro o sinistro.
Filtri integrali a maglia fine.
Sono disponibili contenitori antideflagranti o in metallo per uso generale, vedere la scheda n. 89/20.