ELETTROVALVOLE A TRE VIE A COMANDO DIRETTO

Modello E/303 INOX

Tabella 302/A/INOX

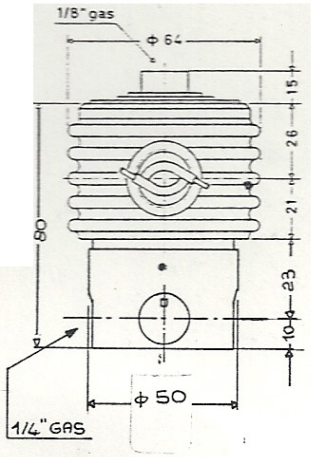

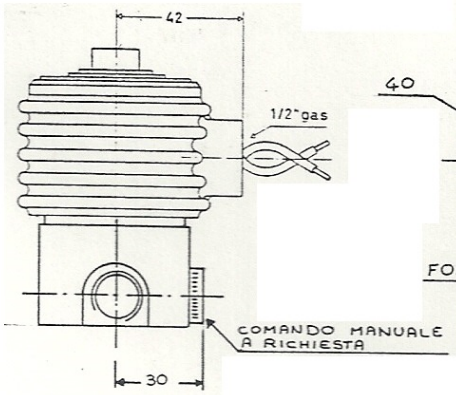

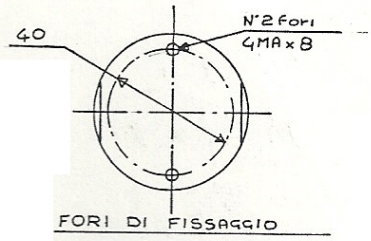

Esecuzione standard

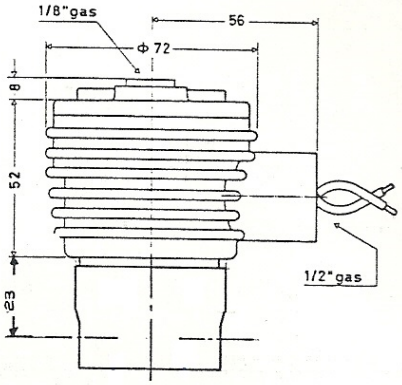

Esecuzione TS-IP55

Versioni

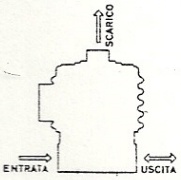

NC - NA

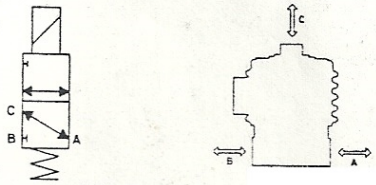

(U) universale

Caratteristiche principali

Le elettrovalvole mod. E/303 a tre vie ad azione diretta sono particolarmente indicate per il comando di piccoli pistoni a semplice effetto o di valvole a comando pneumatico con ritorno a molla; nella versione B possono essere avvitate direttamente sul cappello delle valvole pneumatiche. L'assenza di premistoppa e le parti in movimento a diretto contatto del fluido da controllare evitano che eventuali ossidazioni dovute ad agenti atmosferici possano pregiudicare il loro funzionamento.
Attacchi da 1/4" sul corpo e da 1/8" gas per lo scarico.
Orifizio diametro 2,5 mm., coefficiente di portata KV = 2,2.

Impiego

Adatte per aria-acqua-olio o altri fluidi compatibili con i materiali impiegati. Pressione di esercizio da 0 a 12 Kg/cmq. per le elettrovalvole normalmente chiuse e normalmente aperte versioni A-B-C; da 0 a 4 Kg/cmq. per quelle a funzionamento universale (U).

Caratteristiche costruttive

Guarnizioni di tenuta in Buna N, viton a richiesta, parti interne in acciaio inox, corpo in acciaio inox. Aisi 304.
Peso Kg. 1

Caratteristiche elettriche

Bobina dell'elettromagnete avvolta con filo in classe H doppio smalto, potenza in c.a. 15 VA in chiusura e 50 VA allo spunto, in c.c. 12 W, tensioni da 12 a 380 V.
Tolleranza ±10%.

Variazioni a richiesta

Custodia bobina a tenuta stagna IP55.

ELETTROVALVOLE A TRE VIE A COMANDO DIRETTO

Morrel International S.r.l.
Tel. +39 023560433
Tel. +39 023560452
Fax +39 023562627
E-mail: morrel_int_srl@yahoo.it

Modello E/303 INOX

Tabella 302 A
INOX

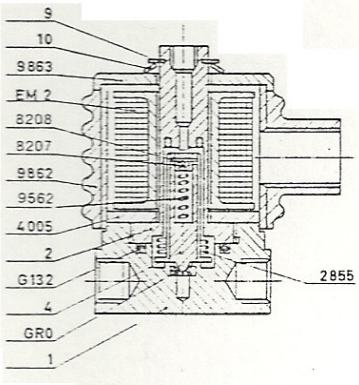

Esecuzione Standard

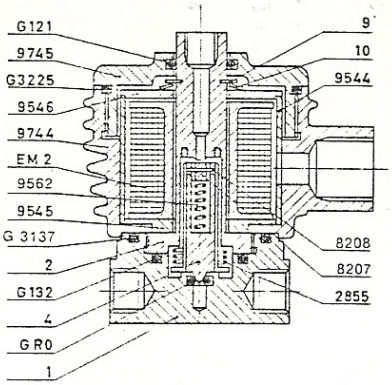

Esecuzione IP 55

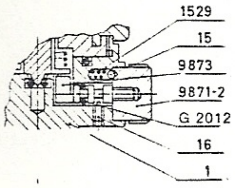

Comando Manuale

Nomenclatura

1- 10590	Corpo NC inox
1- 10598	Corpo NA inox
2-10716	Guida nucleo NC-STD-TS inox
2-10719	Guida nucleo NA-STD-TS inox
4-10351	Nucleo Mobile NC
4-5621	Nucleo mobile NA
9-	Fermaglio
10-	Rondella elastica
9562	Molla interna
8208	Spina inox
8207	Bussoletta di tenuta inox
14	Grano DIN 915-M4x6
15	Sfera 3/16"
16	Grano DIN 915-M3x5
1529	Molla
2855	Molla
4005	Chiusura inferiore elettromagnete STD
9544	Mantello interno EEx-d-TS
9545	Chiusura inferiore elettromagnete EEx-d-TS
9546	Chiusura superiore elettromagnete EEx-d-TS
9744	Mantello esterno TS
9745	Coperchio mantello TS
9862	Mantello esterno STD
9863	Chiusura superiore STD
9871-2	Bottone inox
9873	Perno
EM2	Bobina
GR0	Guarnizione O-ring
G2012	Guarnizione O-ring
G121	Guarnizione O-ring
G132	Guarnizione O-ring
G2106	Guarnizione O-ring
G3225	Guarnizione O-ring
G3137	Guarnizione O-ring

Funzionamento

Il nucleo mobile 4, parte integrante dell'elettromagnete, porta l'otturatore per la tenuta sull'entrata e la guarnizione per la tenuta sullo scarico. La molla 9562 interna fornisce la forza per il precarico della guarnizione di tenuta sullo scarico. Eccitando la bobina il nucleo mobile 4 viene attratto verso l'alto, l'alimentazione é messa in comunicazione con l'utilizzazione, mentre lo scarico viene chiuso dalla guarnizione 8207.
Diseccitando, la molla 2855 riporta in posizione il nucleo 4 chiudendo l'alimentazione e collegando l'utilizzazione allo scarico. Nel tipo normalmente aperto naturalmente il funzionamento é inverso.

Manutenzione

La semplicità costruttiva e l'assenza di premistoppa garantisce una lunga durata di funzionamento senza alcuna manutenzione. Qualora fossero necessarie la sostituzione di qualche particolare o la pulizia delle valvole, procedere nel modo seguente: togliere il fermaglio 9 e sfilare verso l'alto l'intero gruppo elettromagnete. Se la valvola é in versione a tenuta stagna TS o antideflagrante EEx-d e necessario svitare in precedenza il toperchio di chiusura della custodia (rispettivamente 9745 e 9542). Svitare quindi il guida nucleo 2 mediante una chiave a compasso utilizzando esclusivamente i due fori situati sulla base del pezzo suddetto. Effettuare quindi la necessaria manutenzione e rimontare il tutto procedendo in senso inverso. Richiedendo le parti di ricambio, precisare sempre il numero di disegno 7611, numero distintivo del pezzo, modello esatto a versione della valvola.