Morrel international s.r.l.

INFORMAZIONI PRODOTTO

ELETTROVALVOLE A 4 VIE SU BASE

EIB/420-D-RF

Modello EIB/420-D-RF

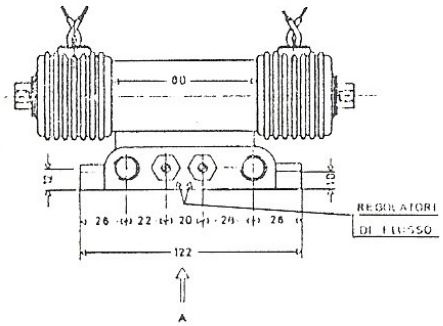

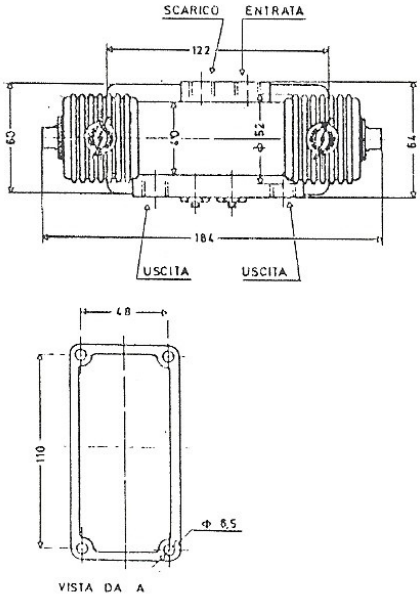

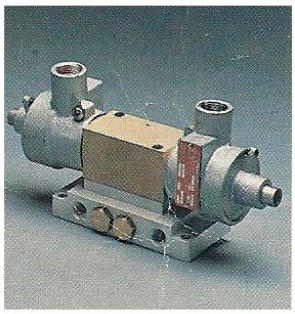

Esecuzione IP55 e IP65

Esecuzione EEx-d ATEX

Caratteristiche principali

Nelle elettrovalvole della serie EIB, le prese per i tubi di entrata, di uscita e di scarico del fluido compresso, sono previste su di una base sulla quale è fissato, per mezzo di alcune viti, il distributore con le due servovalvole ed i rispettivi elettromagneti di comando. È perciò molto facile smontare e rimontare la parte che comprende lo stelo, i dispositivi di comando e quelli elettrici, senza distaccare le tubazioni di servizio dalle rispettive prese.

Impiego

Comando a distanza di cilindri a doppio effetto. Possono essere usate per aria o altri gas inerti alla pressione di esercizio da 2 a 10 kg/cmq. Essendo realizzate con «O Rings» le tenute fra lo stelo e la cavità in cui scorre, il fluido compresso di alimentazione deve essere lubrificato.

Funzionamento

La corsa dello stelo è servocomandata con due elettrovalvole a tre vie. Per mettere le due uscite in comunicazione con l'entrata o con lo scarico del fluido compresso, gli elettromagneti di queste due servovalvole devono essere alternativamente eccitati con un breve impulso di corrente. Le elettrovalvole ad impulsi permettono di semplificare l'apparecchiatura elettrica di comando e sono particolarmente indicate per manovre a lunghi intervalli.

Caratteristiche costruttive

Corpo in ottone. Stelo in lega leggera anodizzato. Tenute, tanto fra le superfici statiche, quanto fra superfici mobili assialmente, su «O Rings» in gomma sintetica.

Caratteristiche elettriche

Bobine degli elettromagneti secondo le norme C.E.I. per corrente continua da 6 a 120 volt o per corrente alternata da 24 a 380 volt. Tolleranza sulla tensione 10% in più o in meno. Potenza assorbita in esercizio: 12 W, per corrente continua, 18 V.A. per corrente alternata.

Morrel International S.r.l.
Tel. +39 02356433
Tel. +39 02356452
Fax +39 02356627
E-mail: morrel_int_srl@yahoo.it

Modello EIB/420-D STD

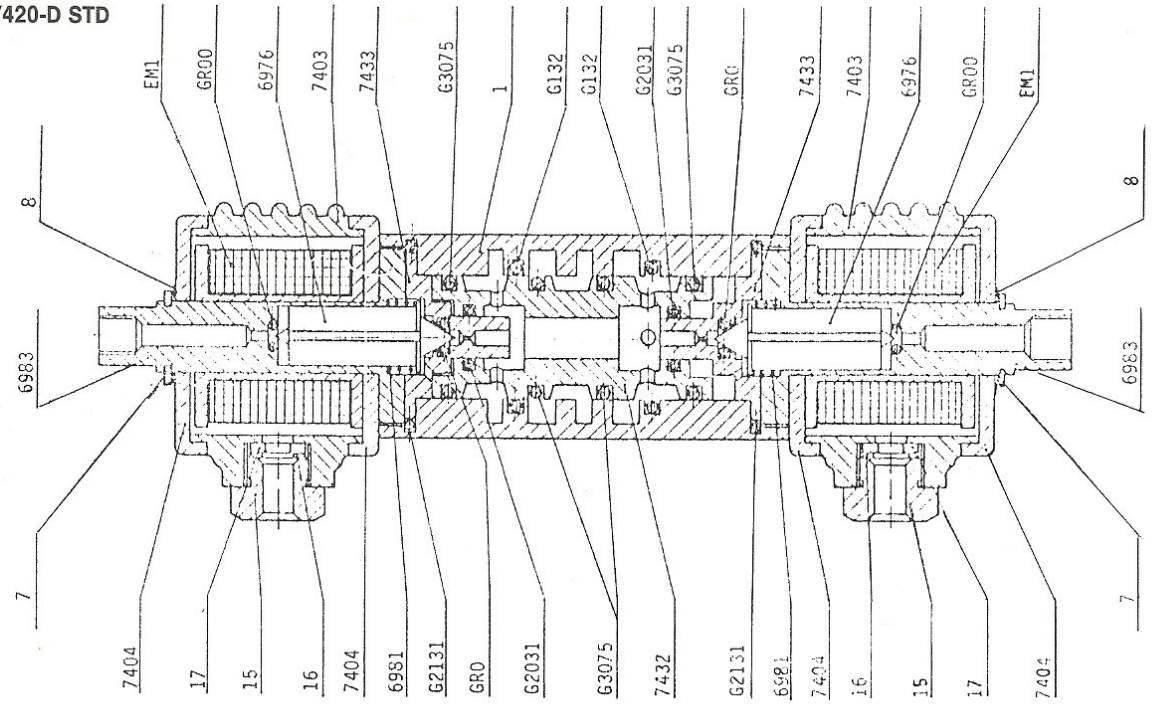

Esecuzione EEx-d

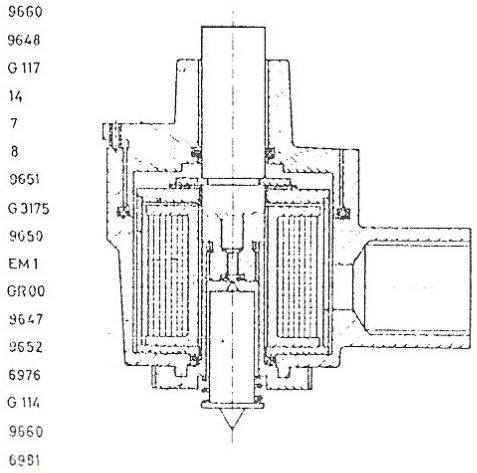

Esecuzione TS-IP55

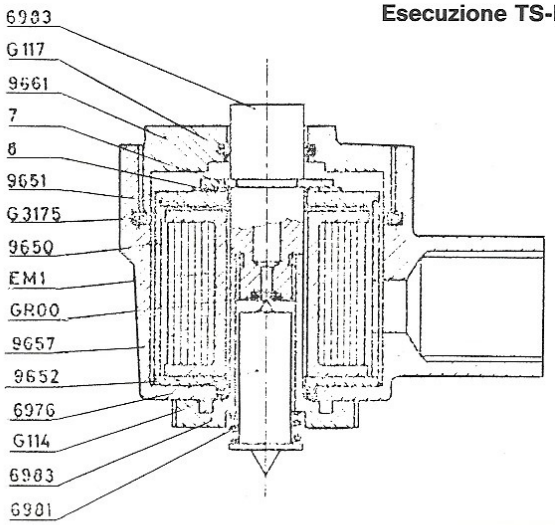

Nomenclatura

1-7724	Corpo EIB/420D	9651	Rondella superiore EM1 EEXD-TS
1-7431	Corpo EI/420D COL - EIB/420D	7	Fermaglio
7432	Stelo	8	Rondella elastica
7433	Porta ugello	15	Pressacavo
6983	Guida nucleo STD-TS	16	Rondella
9660	Guida nucleo EEXD	17	Guarnizione
6976	Nucleo mobile	EM1	Bobina
6981	Molla	GR00	Guarnizione O-Ring
9647	Custodia esterna EM1A EEXD	GR0	Guarnizione O-Ring
9657	Custodia esterna EM1 TS	G132	Guarnizione O-Ring
7403	Custodia esterna EM1 STD	G3075	Guarnizione O-Ring
9648	Coperchio custodia EEXD	G2031	Guarnizione O-Ring
9661	Coperchio custodia TS	G2131	Guarnizione O-Ring
9650	Mantello interno EEXD-TS	G117	Guarnizione O-Ring
7402	Mantello interno STD	G3175	Guarnizione O-Ring
9652	Rondella inferiore EM1 EEXD-TS	G114	Guarnizione O-Ring
7404	Rondella inf. e sup. EM1 STD		