ELECTROVANNE 3/2 U
3 VOIES UNIVERSELLE
A COMMANDE DIRECTE
SOLENOID VALVE 3/2 U
3 WAYS UNIVERSAL
DIRECT OPERATED

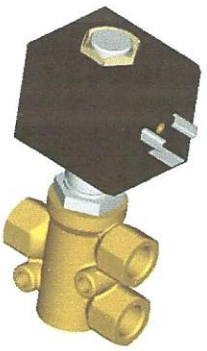

TYPE 306380 à/to 309380

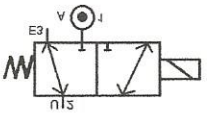

SPECIFICATIONS TECHNIQUES
TECHNICAL SPECIFICATIONS

Fluides admis : air (autres, nous consulter)
Pression différentielle : 0 à 10 bar maxi
Température du fluide : 100° C maxi
Température ambiante : -10° à +50° C maxi
Position de fonctionnement : indifférente
Temps d'ouverture ou fermeture: 50 millisecondes maxi

Media: air (for others, contact us)
Pressure range : 0 to 10 bar max
Media temperature : 100° C max
Ambient temperature : -10° to +50° C max
Mounting : any position
Opening or closing time: 50 milliseconds maximum

PRESSION
PRESSURE

Ø Raccord *Ø Port*	Ø passage (mm) *Ø seat (mm)*	Kv L/mn	Pression / *Pressure* (bar)			Etanchéité *seals*	Fluid temp. Max °C	Codification pour commande Voir tableau des codifications *Code to order See table of references*
			mini	air / *air* CA / AC	CC / DC			
1/4 GAZ *1/4 BSP*	**6**	**5**	0	**10**	**10**	NBR FKM	60 100	306380+10+ 0142 +voltage+option 306380+20+ 0142 +voltage+option
3/8 GAZ *3/8 BSP* **ou** / *or* **1/2 GAZ** *1/2 BSP*	**9**	**13**	0	**10**	**10**	NBR FKM	60 100	309380+10+ raccord/*port*+2 +voltage+option 309380+20+ raccord/*port*+2 +voltage+option

CARACTERISTIQUES ELECTRIQUES
ELECTRICAL DATA

Tension / *voltage* (-10% + 15%) **Durée d'enclenchement 100%** *Continuous duty 100%*		**Taille** *Size*	**Puissance** / *Power*		**Classe d'isolation** *Insulation class*	**Degré de protection** *Enclosure*	**Raccord électrique** *Electrical connections*
			A l'appel *Inrush*	**Au maintien** *Holding*			
~	12-24-48-110-230 (50 ou/or 60 Hz) **avec pont redresseur** ***with bridge rectifier***	**40/15**	**14 W**		F 155°C	IP 65 avec connecteur *with connector*	**3 fiches** *3 spades* DIN 43650 DIN 40050 VDE 0110
=	12-24-48						

MORREL INTERNATIONAL s.r.l.
Sede legale: Viale San Gimignano 4/A - 20146 Milano, Italy / Sede Amministrativa: Via dei Tigli 53 - 20020 Arese, Milano, Italy
Tel: + 39 02 35 60 456 / Fax: + 39 02 35 62 627
e-mail: morrel_int_srl@yahoo.it / website: www.morrelinternational.com

ELECTROVANNE 3/2 U
3 VOIES UNIVERSELLE A COMMANDE DIRECTE
SOLENOID VALVE 3/2 U
3 WAYS UNIVERSAL DIRECT OPERATED
TYPE 306380 à/to 309380

ENCOMBREMENT / OVERALL DIMENSIONS

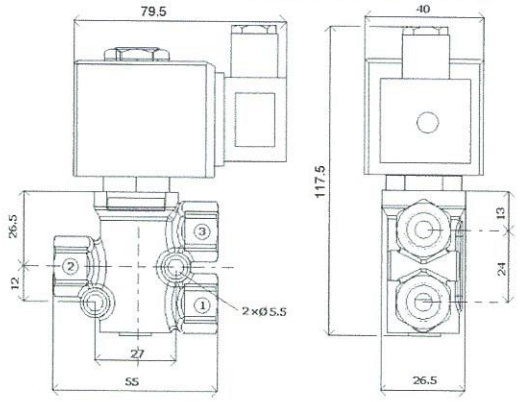

TYPE 306380
Poids avec bobine 1400 g
Weight including coil 1400 g

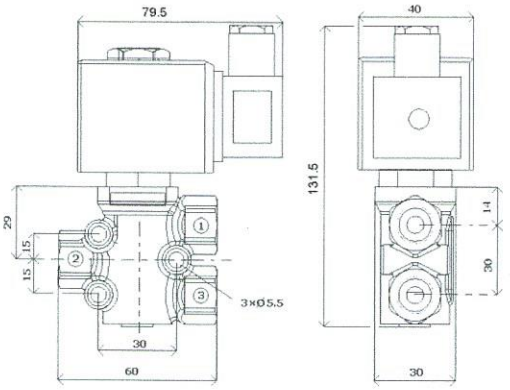

TYPE 309380
Poids avec bobine 1700 g
Weight including coil 1700 g

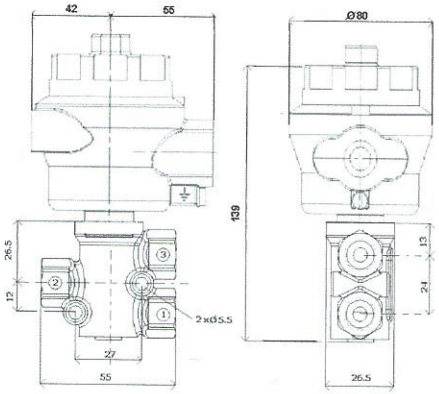

TYPE 306380 avec option capot anti-déflagrant
Poids avec bobine 2100 g
TYPE 306380 with option explosion proof enclosure
Weight including coil 2100 g

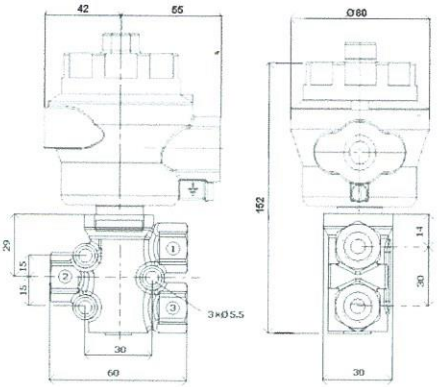

TYPE 309380 avec option capot anti-déflagrant
Poids avec bobine 2400 g
TYPE 309380 with option explosion proof enclosure
Weight including coil 2400 g

CONSTRUCTION / *CONSTRUCTION*

Corps : laiton	*Body : brass*
Tube et pièces internes : acier inoxydable	*Tube and internal parts : stainless steel*
Joints et clapets : NBR ou FKM	*Seals and gaskets : NBR or FKM*
Bobine surmoulée : résine	*Moulded coil : resin*

OPTIONS / *OPTIONS*

Connecteur PG9 – DIN 43650 A	*Connector PG9 – DIN 43650 A*
Raccord NPT	*NPT thread*
Ouverture manuelle	*Manuel override*
Réarmement manuel uniquement DN 6 mm	*Manual reset : only on ND 6 mm*
Capot anti-déflagrant : cf. fiche capot ŜE31200	*Explosion proof enclosure: refer to datasheet SE31200*
Bobine EEx m ATEX II 2G T4 IP65 130°C	*Coil EEx m according to ATEX II 2G T4 IP65 130°C*

KITS DE MAINTENANCE / *REPAIR KIT*

Désignation *designation*	**Codification pour commande** *Code to order*
Bobine *Coil*	**Voir tableau des codifications bobines** *See table of coils references*
Noyau équipé + joints + piston équipé *Complete plunger + O'rings + complete piston*	**KIT306380 ou KIT309380 + matière d'étanchéité** *KIT306380 or KIT309380 + seals material*

MORREL INTERNATIONAL s.r.l.
Sede legale: Viale San Gimignano 4/A - 20146 Milano, Italy / Sede amministrativa: Via dei Tigli 53 - 20020 Arese, Milano, Italy
Tel: + 39 02 35 60 452 / Fax: + 39 02 35 62 627
e-mail: morrel_int_srl@yahoo.it / website: www.morrelinternational.com